P516-127

AD-400
AD-402

Guide d’utilisation de la serrure sans fil réseautée

Instructions relatives au serrures réseautées sans fils de séries compatibles

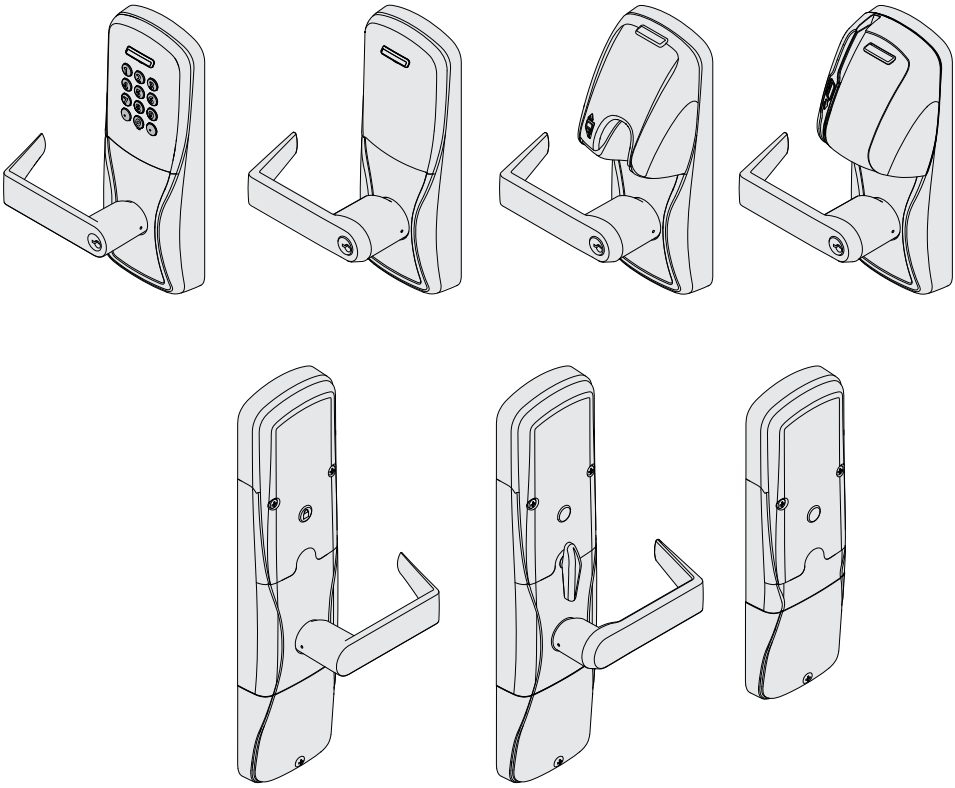

Para el idioma español, navegue hacia www.allegion.com/us

Contenu

Vue d'ensemble 3
Commencement 4
Logiciel de Service de Schlage (SUS) 4
Bouton-Poussoir Intérieur en Option (BPI) 5
Gestion de l'utilisateur 5
Mode d'Accès Constructeur 5
Annuler le Mode d'Accès Constructeur 6
Liaison à un PIM400 7
Liaison du DEL et de la Référence du Bip Sonore 8
Opération de vérification du verrou 8
Test mécanique 8
Test électronique 8
Reconfiguration aux Paramètres par Défaut Établies en Usine 10
Restauration des paramètres d'usine de niveau 1 10
Restauration des paramètres d'usine de niveau 2 10
Caractéristiques de communication 11
Défaillance de communication 12
Piles 13
Installation ou remplacement des piles 13
Indicateurs de piles faibles 14
Mode de défectuosité de piles 14
Bloc d'alimentation externe 15
Référence du DEL et du bip sonore 15
Guide de dépannage 16
Déclarations du FCC/de IC 17

Pour assurer la conformité avec les limites permises par la CFC/IC pour l'ensemble de la population/exposition non contrôlée, l'antenne (les antennes) utilisée(s) pour cet émetteur doit/doivent être installée(s) en vue d'assurer une distance d'au moins 20 cm (7,87 po) de toutes personnes et ne doit/doivent pas être colocalisée(s) ou ne pas fonctionner en concomitance avec toute autre antenne ou appareil émetteur.

Ce produit est conforme aux normes UL294 et ULCS319. La conformité de ce produit sera annulée si vous utilisez un module accessoire, d'expansion, de mémoire ou un autre module qui n'a pas encore été évalué quant à sa compatibilité d'utilisation avec ce produit homologué UL, selon les exigences des normes UL294 et ULCS319. Ce produit a été examiné pour CAN/ULC-S319 Classe 1.

Niveaux de commande d'accès UL 294 testés à : Attaque destructive – Niveau 1; Sécurité de ligne – Niveau 1; Endurance – Niveau 4; Énergie vampire – Niveau 1.

Vue d'ensemble

La serrure AD-400 de Schlage est un module de protocole d'application sans fil à architecture ouverte conçue pour interfacer avec des coffrets de tiers par le biais d'un PIM400.

L'AD-402 de Schlage est un module de protocole d'application sans fil certifié FIPS-201-2.

- L'AD-400/AD-402 communique avec le PIM400 via radiofréquence (RF).
- L'AD-400/AD-402 peut fonctionner sur piles ou branchée à une alimentation extérieure qui utilise un bloc d'alimentation coté UL294 ou ULCS318/ULCS319. Consultez la section *Piles* à la page 13 et *Bloc d'alimentation externe* à la page 15 pour de plus amples informations.
- Le levier extérieur est normalement verrouillé.
- Le levier intérieur permet toujours un droit de sortie.
- Il fonctionne normalement en mode en-ligne. L'information contenue dans le justificatif d'identité est reliée à un coffret de contrôle d'accès qui contrôle les fonctions de verrouillage. Le CCA entretient la piste de vérification.

Extérieur

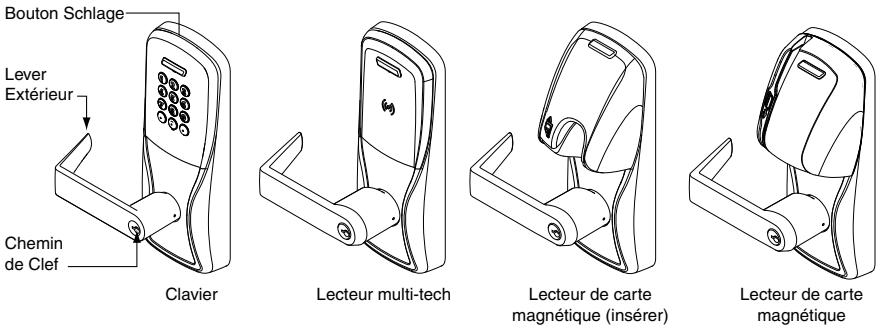

Intérieur

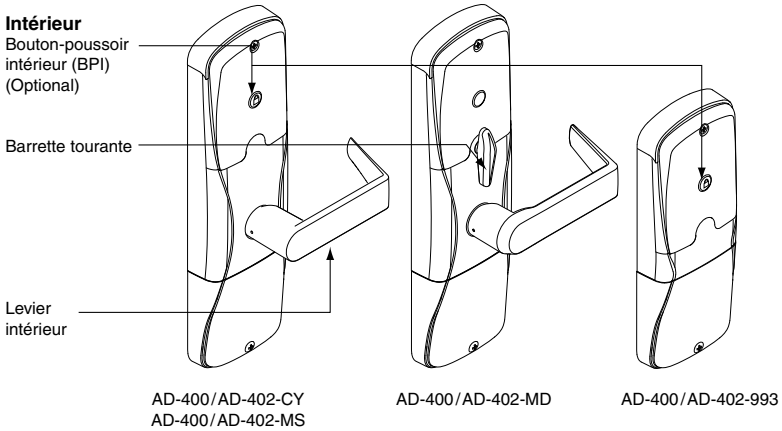

Options supplémentaires du lecteur AD-400 : Maj + clavier, Multi-Tech + clavier.

La production de lecteurs de carte de proximité (PR, PRK) et de cartes à puce a cessé (SM, SMK), et ceux-ci ont été remplacés par les lecteurs à technologie multiple (MT, MTK), qui proposent la même fonction que les lecteurs de carte de proximité et de cartes à puce originaux, intégrés dans un seul et unique lecteur d'authentifiant.

Le lecteur AD-402 est un lecteur Multi-Tech + clavier certifié FIPS-201-2.

Commencement

Suivez ces étapes lors de la mise en place d'une nouvelle serrure.

1. Installez la serrure. Voir le guide d'installation qui accompagne votre serrure, ou visitez le site internet www.allegion.com/us pour plus de détails.
2. Assurez-vous que les piles sont installées correctement. Voir la section *Piles* à la page 13 pour plus de détails.
3. Configurez, lorsque nécessaire, l'authentifiant principal constructeur. Voir la section *Mode d'Accès Constructeur* à la page 5 pour plus de détails. La serrure devrait demeurer en mode d'accès à la construction jusqu'à ce que vous soyez prêt à configurer le reste du système d'accès sans fil avec des connexions au PIM400 et au panneau de contrôle d'accès (PCA).
4. Reliez la serrure à le PIM400. Voir la section *Liaison à un PIM400* à la page 7 pour plus de détails.
5. Essayez la serrure afin de vous assurer que le fonctionnement mécanique et électronique est adéquat. Voir la section Opération de vérification du verrou à la page 4 pour plus de détails.
6. Consultez le guide d'utilisation du logiciel de service de Schlage pour de l'information relative à la configuration de la serrure et de le PIM400.
7. Familiarisez-vous avec l'information contenue dans ce mode d'emploi.

Conservez-le pour référence future.

Logiciel de Service de Schlage (SUS)

Le logiciel de service de Schlage (SUS) est utilisé pour configurer les serrures et le PIM400.

ⓘ **Lorsque la pile est faible, le verrou pourrait fonctionner, mais il n'a pas la puissance nécessaire pour communiquer avec le SUS. Au moment d'entamer la communication avec le SUS, le bouton Schlage sera rouge fixe pendant une seconde pour indiquer que la charge n'est pas suffisante. Le cas échéant, changer les piles sans délai. Voir la section *Piles* à la page 4 pour plus de détails.**

Le Logiciel Utilitaire Schlage (SUS) sert uniquement à la programmation et à l'installation. Le droit d'accès à l'AD-400/AD-402 est établi par le panneau de contrôle d'accès, et non par le SUS.

Pour de l'information concernant le SUS, consultez le Mode d'emploi du logiciel utilitaire Schlage.

Bouton-Poussoir Intérieur en Option (BPI)

- Le PIM400-485 communique le statut du BPI au panneau de configuration. La façon dont le logiciel de contrôle d'accès au réseau utilise cette communication est configurée au niveau de l'hôte. On utilisera le BPI pour communiquer une demande de verrouillage/déverrouillage ou le logiciel de réseau l'ignorera totalement.
- L'activité du bouton-poussoir intérieur du AD-400 sera signifiée aux systèmes de contrôle branchés à un PIM400-485 avec une connexion RS-485.
- Le BPI sera configuré par le coffret de contrôle d'accès ou par un microterminal portatif en vue d'agir directement sur l'état de verrouillage dans le cas où les communications entre le système de contrôle et le AD-400 échouent et que la serrure demeure alimentée.

Gestion de l'utilisateur

La gestion de l'utilisateur se contrôle au moyen du coffret de contrôle d'accès. Si ce CCA n'a pas encore été branché, utilisez le mode construction pour ajouter ou retrancher des utilisateurs.

ⓘ **Voir la section Mode d'Accès Constructeur à la page 5 comme décrit ci-dessous pour plus de détails.**

Afin d'être conforme aux normes UL294 et ULCS319, le dispositif AD-400/AD-402 doit être branché à un panneau de contrôle d'accès (PCA) homologué aux normes UL294 pour installations UL, et homologué aux normes ULC-S319 pour installations cUL.

Mode d'Accès Constructeur

Le Mode d'accès constructeur est utilisé pour permettre l'accès avant que la serrure ne soit programmée et pour des besoins de tests.

- Activé par défaut.
- La serrure demeurera en Mode d'accès constructeur tant que celui-ci n'est pas annulé, tel que décrit ci-dessous.
- Aucune vérification ne sera conservée lorsque la serrure est en Mode d'accès constructeur.
- Utilisez le même Authentifiant principal constructeur pour toutes les serrures de l'établissement.
- Si vous présentez la première carte à une nouvelle serrure pour créer l'Authentifiant constructeur principal, et que la carte n'est pas acceptée, la serrure a soit déjà été programmée ou possède déjà un Authentifiant constructeur principal.
- Si l'Authentifiant constructeur principal ne peut être localisé, ou que vous désirez remettre la serrure en Mode d'accès constructeur, réinitialiser la serrure selon les paramètres établis en usine. Voir *Reconfiguration aux Paramètres par Défaut Établies en Usine* à la page 10 pour plus de détails.

Serrures avec claviers numériques – Mode d'accès constructeur

Les serrures sans fil avec claviers numériques, avec ou sans authentifiants supplémentaires, possèdent par défaut, en mode de réinitialisation aux paramètres installés en usine, le NIP 13579 et «#». Celui-ci peut être utilisé pour l'installation, les essais et l'accès constructeur. Pour en faire l'essai, saisissez le NIP par défaut. Le bouton Schlage clignotera et la serrure se déverrouillera.

Le NIP par défaut est automatiquement supprimé lors de la création d'accès constructeur utilisateur autorisé, la programmation d'un nouvel authentifiant, ou lorsque le Logiciel Utilitaire Schlage est utilisé pour programmer une serrure.

Serrures avec lecteur de cartes – Création de l'Authentifiant Principal Constructeur

L'authentifiant-maître de création est utilisé pour programmer un authentifiant du mode de création.

Pour créer un authentifiant-maître :

1. Maintenez le bouton Schlage appuyé tout en présentant un authentifiant.
2. Pour indiquer la confirmation, le bouton Schlage clignotera en vert à gauche et à droite.
3. Utilisez cette carte pour ajouter un authentifiant d'utilisateur du mode de création.

ⓘ **L'authentifiant constructeur principal n'accorde pas l'accès. Il n'est utilisé que pour ajouter des authentifiants supplémentaires.**

Serrures avec lecteur de cartes – Ajoutez des utilisateurs autorisés du Mode d'Accès Constructeur

Type d'authentifiant du mode de création	Étapes relatives à l'ajout d'un authentifiant d'utilisateur du mode de création				
	1	2	3	4	5
Authentifiant de création lié à une utilisation normale Déverrouille la serrure pendant le délai de reverrouillage	Présentez l'authentifiant-maître de création au lecteur ➔	Clignotement de DEL vertes ➔	Présentez l'authentifiant d'utilisateur dans un délai de 20 secondes ➔	Des DEL vertes clignotent et l'authentifiant est ajouté ➔	Répétez les étapes 3 et 4 pour ajouter des authentifiants supplémentaires. Les authentifiants ajoutés à l'aide de l'authentifiant-maître de création auront un accès en tout temps.
Authentifiant de création lié au basculement Fait basculer la serrure de verrouillée à déverrouillée, ou vice-versa.	Présentez l'authentifiant-maître de création au lecteur ➔	Clignotement de DEL vertes ➔	Appuyez sur le bouton Schlage et maintenez celui-ci enfoncé tout en présentant votre authentifiant d'utilisateur dans un délai de 20 secondes. ➔	Des DEL vertes clignoteront, deux bips retentiront et l'authentifiant sera ajouté ➔	

Annuler le Mode d'Accès Constructeur

On peut annuler le mode d'accès construction par une des méthodes suivantes:

- Télécharger un dossier de porte à l'aide du SUS. Consultez le Guide de l'utilisateur du SUS.
- Réinitialisez la serrure selon les paramètres installés en usine. Voir *Reconfiguration aux Paramètres par Défaut Établies en Usine* à la page 10 pour plus de détails.

Lors de l'annulation du mode constructeur, l'authentifiant principal constructeur, ainsi que tous les autres authentifiants ajoutés à l'aide de celui-ci, ne fonctionneront plus.

Liaison à un PIM400

ⓘ **Un seul AD-400/AD-402 peut être lié à la fois. Assurez-vous qu'aucune autre unité PIM400 est en mode liaison au cours de cette procédure.**

1. Assurez-vous que les piles sont installées dans le AD-400/AD-402. Voir la section *Piles* à la page 13 pour plus de détails.
2. Assurez-vous que le PIM400 est en mode liaison. Pour PIM400-TD2 : Garder enfoncé un des boutons LINK. Un des boutons LINK assignera le numéro de porte AD-400/AD-402. Pour PIM400-485 : Se servir du SUS pour mettre le PIM400-485 en mode LINK avec l'onglet du numéro de porte et assigner le numéro de porte AD-400/AD-402. Pour plus de détails, consultez le Guide de l'utilisateur du logiciel utilitaire de Schlage.
3. Ouvrez la AD-400/AD-402 porte.
4. Créez une condition demande de sortir en appuyant sur le levier intérieur ou la barre anti-panique.

ⓘ **Si vous utilisez une barre de sûreté, Demande de sortie (RTX) doit être installée. Si la demande de sortie (RTX) n'est pas installée, l'entrée RTX doit être court-circuitée de façon temporaire sur le verrou principal PCB pendant cette procédure.**

5. Tandis que vous appuyez sur le levier ou la barre anti-panique, insérez une carte dans le lecteur de carte ou appuyez sur un chiffre sur le clavier numérique autre que le bouton Schlage. Pour un lecteur de clavier, appuyez sur la touche « # ».
6. Continuez à appuyer sur le levier ou la barre anti-panique jusqu'à ce que le AD-400/AD-402 bouton Schlage clignote vert indiquant que le processus de liaison est entamé (environ 8 secondes).
7. Relâchez le levier intérieur ou la barre anti-panique.
8. Le bouton Schlage clignotera vert et le bip sonore se fera entendre.

ⓘ **Le nombre de clignotements/de bips sonores indique le numéro du canal de la fréquence sur lequel le verrou est relié au PIM400 (exemple : 3 clignotements et 3 bips = canal 3).**

9. Si le lien échoue, le bouton Schlage clignotera rouge trois (3) fois et cinq (5) bips sonores se feront entendre. Le PIM400 demeurera en mode liaison. Répéter minutieusement les huit étapes ci-dessus. En cas d'échec répété du LINK, changer le canal de fréquence de le PIM400 et/ou déplacez le PIM400 et répétez les étapes 3 à 7.
10. Effectuez la vérification de la serrure pour un fonctionnement normal.Voir la section *Opération de vérification du verrou* à la page 8 pour plus de détails.

Le rétablissement de liaison est requis lorsque le AD-400/AD-402 ou le PIM400 est déplacé ou remplacé, la Commutation Dynamique de voie est activée, désactivé ou lorsque le canal de fréquence est modifié à la main. Pour rétablir la liaison, répétez cette procédure ci-dessus. Le lien AD-400/AD-402 au PIM400 est conservé en cas de panne de courant.

CONSEIL

Au cours de la liaison, lebouton Schlage clignotera rouge et vert. Les clignotements verts indiquent la présence de paquets de données réussis; les clignotements rouges indiquent la présence de paquets de données échoués. Si vous obtenez plusieurs clignotements rouges, la serrure et l'IMP pourront être reliées, mais il se peut que vous éprouviez une communication sporadique à l'avenir. Vous devriez rapprocher l'IMP de la serrure, sélectionner un autre canal de radiofréquence ou ajouter une autre PIM.

Liaison du DEL et de la Référence du Bip Sonore

Témoins	Bips sonores	Action
1 rouge, 1 vert	0	Une demande de liaison a été acheminé pour rechercher un PIM400 en mode liaison. Cette formule se répétera et ensuite, la serrure cessera de tenter de repérer un PIM400.
1 vert	0	Transmission d'un paquet de données de radiofréquence réussie
1 rouge	0	Transmission d'un paquet de données de radiofréquence échouée
Z vert[1]	Z[1]	La liaison a été réussie[1]
3 rouge	5	La liaison a échouer

1 Z = le numéro de canal de fréquence sur lequel la serrure est lié (1-10). Le numéro de canal fréquence sur chaque PIM400 dans le secteur devrait être connu et enregistré. Utilisez cette information pour vous assurer que le AD-400/AD-402 est lié à le PIM400 auquel il est destiné.

Opération de vérification du verrou

Si vous rencontrez des problèmes lors de l'un de ces tests, révisez le guide d'installation et corrigez tous problèmes trouvés.

Test mécanique

1. Faites pivoter le levier intérieur. Le loquet devrait se rétracter doucement.
2. Insérez la clé dans l'entrée de clé et faites pivoter la clé ou la clé et le levier pour ouvrir la porte. Le loquet devrait se rétracter doucement.

Test électronique

Tester l'AD-400/AD-402 en configuration d'Usine par défaut

1. Pour les serrures munies d'un clavier numérique, appuyez sur n'importe quel chiffre sur le clavier. La serrure devrait émettre un bip sonore.
2. Appuyez sur le bouton Schlage. Le clavier numérique devrait s'illuminer en bleu pendant quelques secondes.
3. Pour les serrures munies d'un lecteur de carte, soumettez un justificatif d'identité au lecteur. Le verrou bipera et le bouton Schlage clignotera en rouge une seule fois. Lorsque le verrou est en configuration d'usine, aucune autorisation n'est acceptée et le verrou répondra par un clignotement rouge pour indiquer qu'il n'est pas relié au PIM400.
4. Les serrures avec claviers numériques, avec ou sans authentifiants supplémentaires, possèdent par défaut le NIP 13579 et «#». Pour en faire l'essai, saisissez le NIP par défaut. Le bouton Schlage clignotera et la serrure se déverrouillera.

Tester l'AD-400/AD-402 en configuration d'accès construction

1. Lorsque l'autorisation maîtresse de construction est présentée, l' AD-400/AD-402 bipera et le bouton Schlage s'allumera en vert pendant 20 secondes, en attendant la présentation d'une autre autorisation pour obtenir l'accès usager à la construction.
2. Lorsqu'une autorisation valide d'utilisateur d'accès construction est présentée, le verrou se désactive pendant la période d'attente de refermeture (trois secondes par défaut), et le bouton Schlage clignotera en vert. Lorsque le verrou se referme après la période d'attente de refermeture, le bouton Schlage clignotera en rouge.
3. Si une autorisation invalide d'usager d'accès construction est présentée, le verrou bipera et le bouton Schlage clignotera en rouge une fois. Voir la section *Mode d'Accès Constructeur* à la page 5 pour plus de détails.

NOTE : Le mode Accès construction est annulé lorsque le verrou est relié à un PIM400 ou remis aux valeurs déterminées en usine. Lorsque le mode d'accès directeur est annulé, le justificatif d'identité directeur maître et tous les autres justificatifs ajoutés à l'aide du justificatif directeur maître ne fonctionneront plus.

Vérifier avec l'AD-400/AD-402 relié au PIM400 et au panneau de contrôle d'accès (PCA)

Une fois que l'AD-400/AD-402 est relié au PIM400, le SUS indiquera un lien réussi. Le SUS affichera les activités et l'état de communication de l'AD-400/AD-402 avec le PIM400.

1. Dans le menu « Demo/Diagnostics » SUS du PIM400, choisir « Select Door » (Choix d'une porte) et déterminer un numéro de porte pour le verrou vérifié. Le SUS affichera les activités et l'état des éléments suivants: lien, données du lecteur, moteur, effraction, pile, demande d'entrée, demande de sortie et commutateur de position de la porte.

ⓘ **Si la case « UNLOCK ON READ » des Demo/Diagnostics SUS est cochée, toutes les autorisations déverrouilleront l'AD-400/AD-402 pendant la vérification diagnostique.**

2. Présenter une autorisation valide à l'AD-400/AD-402. Le bouton Schlage clignotera en vert, un bip sera émis et la porte sera déverrouillée pendant la période d'attente prédéterminée. Le verrou se refermera après la période d'attente de refermeture, et le côté gauche du bouton Schlage clignotera en rouge.
3. Si une autorisation invalide est présentée, le bouton Schlage clignotera en rouge, et la porte ne sera pas déverrouillée. Les données de toutes les autorisations sont transmises au PIM400 et affichées sur le PCA.

Reconfiguration aux Paramètres par Défaut Établies en Usine

ⓘ **Toute l'information contenue dans la serrure sera supprimée et réinitalisée avec les paramètres établis en usine!**

Restauration des paramètres d'usine de niveau 1

ⓘ **La restauration des paramètres d'usine de niveau 1 supprime les configurations et paramètres de la commande principale du verrou.**

ⓘ **La restauration des paramètres d'usine de niveau 1 ne restaure pas les configurations et paramètres du lecteur.**

1. Retirez le boîtier intérieur du haut.
2. Appuyez et tenez le bouton Schlage jusqu'à ce que deux (2) signaux sonores se fassent entendre (10 secondes).
3. Relâchez le bouton Schlage.
4. Appuyez et relâchez à trois (3) reprises le bouton-poussoir intérieur (IPB) à l'intérieur d'un délai de 10 secondes. Un signal sonore se fera entendre et une lumière rouge clignotera à chaque pression.
5. Les boutons Schlage et IPB seront tous les deux verts pendant une seconde et une seconde signal sonore se fera entendre. Cela signifie que la serrure a été réinitialisée.

ⓘ **Si l'IPB n'est pas pressé 3 fois à l'intérieur d'un délai de 10 secondes, deux signaux sonores et deux clignotements rouges indiqueront que le délai est expiré.**

6. Réinstallez le boîtier intérieur du dessus.

Restauration des paramètres d'usine de niveau 2

ⓘ **La restauration des paramètres d'usine de niveau 2 supprime les configurations et paramètres de la commande principale du verrou *ET* le paramètres du lecteur.**

ⓘ **Voici les paramètres du lecteur qui seront remis aux valeurs par défaut établies en usine: format de clavier, bande de lecture, marche/arrêt de l'émetteur sonore et carte à puce à distance.**

ⓘ **Le compteur du nombre de jours d'utilisation et la configuration du type de verrou ne seront pas remis à zéro.**

Pour terminer la restauration des paramètres d'usine de niveau 2, répéter les étapes 2 à 5 **dans les dix secondes suivant les signaux de confirmation de la restauration de niveau 1**. Si plus de dix secondes s'écoulent après les signaux de confirmation de la restauration de niveau 1, la restauration de niveau 1 est alors répétée.

Caractéristiques de communication

Caractéristique	Description
Pulsation	Lorsque le verrou est inactif, la pulsation est une communication brève passant de la serrure au PIM400. La pulsation permet à une serrure inoccupée de repérer des messages provenant de le PIM400. Par défaut, ce procédé s'opère toutes les 10 minutes, mais il peut être réglé pour fonctionner dans un intervalle de 15 secondes à plusieurs heures. Un intervalle court, de type battement cardiaque, est suggéré uniquement si vous désirez une précision « fuseau horaire » (Time Zones) de moins de dix minutes. La valeur établit le temps entre chaque pulsation. Réglez la valeur à une durée plus courte (petit chiffre) pour obtenir des communications plus fréquentes tandis que la serrure est inoccupée. Réglez la valeur à une durée plus longue (plus gros chiffre) pour obtenir des communications moins fréquentes. Une valeur moindre réduira la durée de la pile. Une valeur augmentée prolongera la durée de la pile.
Immédiat	Lorsque la serrure est utilisée, il y a communication immédiate avec le PIM400 malgré l'intervalle de type battement cardiaque.
Réveil par radio	Lorsque cette caractéristique est activée, elle fait en sorte que la serrure réagit, en quelques secondes, à une commande centralisée provenant du coffret de contrôle d'accès. Lorsque cette caractéristique est désactivée, la serrure réagira uniquement pendant sa pulsation, ce qui pourrait entraîner un retard. ⓘ **Faire l'essai de la fonction de réveil à la radio, des fonctions de verrouillage et de déverrouillage, après l'installation de toutes les serrures. Pour l'essai, vérifier que toutes les serrures passent à l'État voulu sans aucune aide ou intervention. Si l'essai échoue, basculer la Commutation Dynamique des Canaux de (DCS) à son état opposé (« off » à « on » ou « on » à « off »). Ensuite, relier toutes les serrures et essayer à nouveau.**
Mode cache (Ne s'applique pas aux verrous AD-402)	Lorsqu'elle est activée et communiquer avec le PCA, la serrure conserve une base de données d'autorisation d'accès. En cas de défaut de communication entre le verrou AD-400 et le PIM400, ou entre le PIM400 et le PCA, l'accès est permis aux codes d'établissement ou aux utilisateurs récents possédant un code complet. Note : Lorsque le mode cache est configuré pour les Intellicartes, la configuration par défaut de « code complet » doit être utilisée. La base de données locale du verrou n'enregistre pas les activités de vérification. Consultez le guide d'utilisation du logiciel de service de Schlage pour de plus amples informations.

Défaillance de communication

Lorsque la communication entre le AD-400/AD-402 et le PIM400 fait défaut, la serrure passera en mode défaillance de communication. Si le PCA ou le PIM400 est l'objet d'une panne, le serrure peut verrouiller, déverrouiller, ne rien faire ou permettre un accès valide sans communiquer avec le PCA ou avec le PIM400. Ce mode peut être configuré à l'aide du microterminal portatif. Consultez le Guide d'Utilisation du Logiciel de Service de Schlage pour de plus amples informations.

Mode	Description
Défaillance de déverrouillage, Non sécurisé	La serrure se déverrouille et demeure déverrouillée jusqu'à ce que la communication soit rétablie.
Défaillance de verrouillage, Sécurisé	La serrure se verrouille et demeure verrouillée jusqu'à ce que la communication soit rétablie.
Défaillance du tel quel	La serrure demeure dans l'état actuel jusqu'à ce que la communication soit rétablie.

De plus, le AD-400 contient une cache interne qu'on peut activer au moyen du microterminal portatif afin de permettre un accès limité tandis que la serrure est en non connecté. Si le mode cache est actif, il n'est pas affecté par la configuration d'échec de communication. Consultez le guide d'utilisation du logiciel de service de Schlage pour de plus amples informations.

Piles

Installation ou remplacement des piles

Environ un mois avant la fin de la durée de vie de la pile, un signal de dérangement indiquant un affaiblissement de la pile s'affichera sur le PIM400 et un signal sera acheminé au coffret de contrôle d'accès.

1. Retirez le couvercle pour piles.
2. Retirez le support pour piles. **No deje que el conjunto de pilas cuelgue de los cables.**
3. Installez les nouvelles piles (n'installez que de nouvelles piles AA alcaline). Vérifiez que les piles sont correctement installées.
4. Réinstallez le support pour piles et le blocs-piles.
5. Réinstallez le couvercle pour piles et assurez-vous que le connecteur se trouve au dessus du bloc-piles.

MISE EN GARDE! Danger d'explosion si les piles sont mal placées! Remplacez uniquement par de nouvelles piles alcalines AA. Jetez les piles selon les instructions du fabricant.

Ce produit a été évalué afin que les piles AA et les piles miniatures présentées ci-dessous soient conformes avec la certification ULC-S319. Ces piles doivent être utilisées pour les installations qui requièrent une certification ULC-S319 :

Piles AA : Duracell PC1500, MN1500; Energizer E91, EN91, AX91, XR91; RayoVac 815, 815-HE.

Piles miniatures : Energizer CR2025, CR2032; Maxell CR2025, CR2032, Panasonic CR2025, CR2032; RayoVac KECR2025, KECR2032.

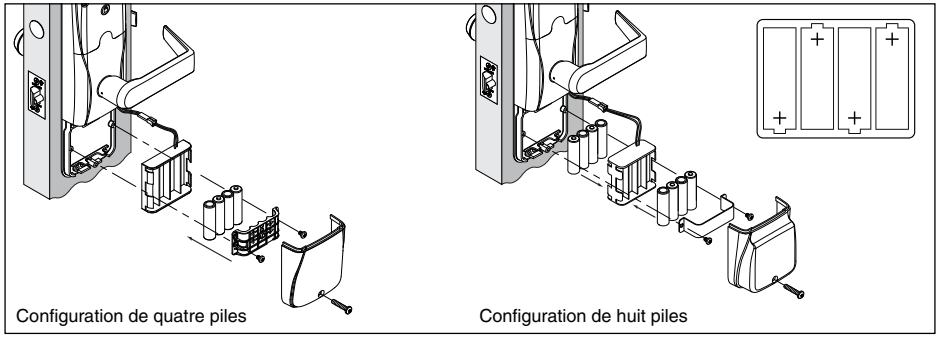

Indicateurs de piles faibles

ⓘ **Remplacement des piles n'affecte aucunement les donnée programmées. La tension de la pile peut être vérifiée avec le SUS.**

ⓘ **Lorsque la pile est faible, le verrou pourrait fonctionner, mais il n'a pas la puissance nécessaire pour communiquer avec le SUS. Au moment d'entamer la communication avec le SUS, le bouton Schlage sera rouge fixe pendant une seconde pour indiquer que la charge n'est pas suffisante. Le cas échéant, changer les piles sans délai.**

Condition	Indicateur	Solution
Piles faibles	Aucun bip L'état de faiblesse de la pile est transmis au ACP	Remplacez immédiatement les piles afin d'éviter toute défectuosité des piles.
Défectuosité des piles (configuré à l'aide du SUS)	Aucun DEL ou signal sonore Authentifiants valides n'accordent pas l'accès	Remplacez immédiatement les piles. Le mécanisme de contournement de la clef doit être utilisé pour déverrouiller la serrure.

Mode de défectuosité de piles

ⓘ **La défectuosité de piles est ajustée à l'aide du dispositif portatif. Pour plus de détails, consultez le Guide de l'utilisateur du logiciel utilitaire de Schlage.**

Mode	Description
Fait défaut tel quel (par défaut)	La serrure demeure dans le statut actuel tant que les piles n'ont pas été remplacées.
Fait défaut déverrouillée[1]	La serrure se déverrouille et demeure ainsi tant que les piles n'ont pas été remplacées.
Fait défaut verrouillée[1]	La serrure se verrouille et demeure ainsi tant que les piles n'ont pas été remplacées.

1 Les modes Fait défaut déverrouillée et Fait défaut verrouillée ne sont pas disponibles si la serrure est alimentée de façon externe.

Bloc d'alimentation externe

Le AD-400/AD-402 peut être branché à une alimentation externe à l'aide d'un bloc d'alimentation inscrit à UL294 pour installations UL, et à l'aide d'un bloc d'alimentation qui est conforme à d'exigences CAN/UL-S318 ou CAN/ULC-S319 pour installations cUL. La source d'alimentation doit être capable de fournir au moins 250mA à 12 ou 24 Vcc (Schlage PS902, PS904, PS906).

Ne pas brancher l'alimentation extérieure et les piles AA en même temps.

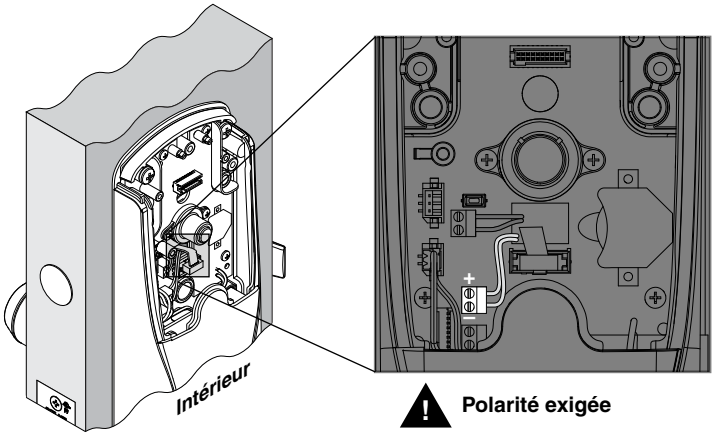

Lorsque la serrure est alimentée avec un bloc d'alimentation externe, en cas de panne d'électricité, elle restera « tel quel ».

Référence du DEL et du bip sonore

Le bip sonore pourra être activé ou désactivé à l'aide du SUS. Pour plus de détails, consultez le Guide de l'utilisateur du logiciel utilitaire de Schlage.

Action	Témoins	Bips sonores
Déverrouillage élargi (basculé)	2 vert	0
Carte soumise, mais non lue	Aucune	0
Carte soumise, mais non lue	Aucune	1
Aucune communication de fréquence avec le PIM400 ou le PCA lorsque la carte est présentée	1 rouge	0
Accès refusé	Contrôlé par le coffret de contrôle d'accès via le PIM400	
Accès accordé, déverrouillage momentané (le moteur roule)	1 vert	0
Reverrouillage (le moteur roule)	1 rouge	0

Guide de dépannage

Problème	Cause possible	Solution
Le signal sonore du verrou ne se fait pas entendre et le clavier ne s'illumine pas lorsque le bouton Schlage est enfoncé.	Le lecteur n'est peut-être pas correctement installé dans l'entrée de serrure avant. Les branches du connecteur de lecteur peuvent être pliées. Le câble plat de porte d'accès peut être mal branché. La pile ou l'alimentation filaire est peut-être mal branchée. La polarité des piles est peut-être mal respectée.	Vérifiez que le lecteur est bien installé dans l'entrée de serrure avant. Vérifiez que les branches du connecteur de lecteur ne sont pas pliées. Vérifiez que le câble du ruban de porte d'accès est bien branché. Le fil rouge doit être à gauche et ne doit pas être coincé dans la porte. Vérifiez que la pile ou l'alimentation filaire est bien branchée. Vérifiez que la polarité des piles est respectée. *Consultez les procédures ci-haut mentionnées dans le manuel d'installation fourni avec le verrou AD-400/AD-402 ou dans le présent guide d'utilisation.*
L'AD-400/AD-402 ne communique pas avec le PIM400: Sur présentation d'une autorisation valide, le bouton Schlage clignote une fois en rouge et la DEL IPB clignote en rouge à quatre (4) reprises avec bips rapides, OU les Diagnostics SUS du PIM400 indiquent que la porte n'est pas reliée.	Le verrou et le PIM400 ne sont pas reliés. Le PIM400 n'est pas en mode communication avant la procédure de communication. Un numéro de porte incorrect a été sélectionné lors du lien avec l'AD-400/AD-402. Le module de communication sans fil n'est pas correctement installé. L'AD-400/AD-402 est trop loin du PIM400. La transmission de données au panneau de contrôle d'accès échoue même si la DEL clignote en vert lors du lien au PIM400.	Répétez la procédure de communication en vérifiant que le PIM400 est en mode de communication avant d'entreprendre la procédure de communication avec l'AD-400/AD-402. Vérifiez que vous avez choisi le bon numéro de porte lors de l'établissement du lien de l'AD-400/AD-402, et reprenez la procédure de communication. Vérifiez que le module de communication sans fil est parfaitement installé, et que les branches du connecteur ne sont pas pliées. L'AD-400/AD-402 et le PIM400 doivent être à moins de 200 pieds l'un de l'autre, et sur le même étage. La distance peut être augmentée à l'aide d'une antenne ou d'un autre PIM400 situé plus près de l'AD-400/AD-402. Vérifiez que le PIM400 est branché au panneau de contrôle d'accès (PCA). Vérifiez que la porte de l'AD-400/AD-402 est correctement configurée dans le logiciel du PCA. Sur une sortie 993, vérifiez que le commutateur Demande de sortie est installé. *Consultez les procédures d'installation ci-haut mentionnées dans le manuel d'installation ou dans le présent guide d'utilisation.*

Problème	Cause possible	Solution
Le lecteur ne fonctionne pas. L'Intellicarte n'est pas lue. La carte à bande magnétique ne fonctionne pas correctement (pas de bips ni de clignotements).	Le câble plat du trou traversant peut être coincé. L'Intellicarte par défaut du lecteur de carte ne correspond peut-être pas à l'Intellicarte. Le paramètre par défaut « Mag Track in Use » de tous les lecteurs de carte magnétique est fixé à « Track2 ». Les données de la carte magnétique peuvent être sur les pistes 1 ou 3.	Vérifiez que le câble plat du trou traversant n'est pas coincé. Changez le format de l'Intellicarte à l'aide du SUS. Sélectionnez l'option « Lock Properties » de l'AD-400/AD-402, puis l'onglet « Reader », et « Smart cards in use. » Utilisez le SUS pour modifier le paramètre « Mag Track in Use. ». Sélectionnez l'option « Lock Properties » de l'AD-400/AD-402, puis l'onglet « Reader », et « MAG Card Track selection. » *Consultez les procédures ci-haut mentionnées dans le manuel d'installation fourni avec le verrou AD-400/AD-402 ou dans le présent guide d'utilisation.*

Déclarations du FCC/de IC

The Le module de communications est un émetteur-récepteur de 900 MHz destiné aux serrures électroniques et dispositifs non-verrouillés. Le module de communications relie le dispositif d'accès au système de gestion de contrôle d'accès avec une commande de rétroaction au dispositif d'accès via une formule sans fil. Le module contient le micrologiciel intégré qui met les données radio et physiques couches. Il y a 5 antennes associées à ce module :

Liste d'antennes approuvées :

L'impédance électrique requise pour l'antenne est de 50 ohms.

1. Antenne PCB avec gain maximal de 5,7 dBi
2. p/n: 23520587, Antenne bi-faisceaux avec gain de 3,5 dBi (ANT400-REM-HALL)
3. p/n: 23530579, Antenne panneau directionnelle multibande avec gain de 8,5 dBi (ANT400-REM-I/O+dB)
4. p/n: 23530553, Antenne panneau quasi omnidirectionnelle double bande avec gain de 4,5 dBi (ANT400-REM-I/O)
5. p/n: 23520561, Antenne omnidirectionnelle multibande avec gain de 2 dBi (ANT400-REM-CEILING)

L'usage des antennes, dont le gain est supérieur à celui du type d'antennes approuvé dans la liste, est strictement interdit avec cet appareil. Il est toutefois possible d'utiliser les antennes de même type dont le gain est égal ou inférieur. Voici des exemples :

- une antenne panneau directionnelle dont le gain est égal ou inférieur à 8,5 dBi peut être utilisée avec ce module
- une antenne omnidirectionnelle dont le gain est égal ou inférieur à 2,0 dBi peut être utilisée avec ce module

Spécifications du module radio :
Puissance de sortie : 20 dBm
Fréquence de fonctionnement : de 906 à 924 MHz
Modulation : MDPB (modulation par déplacement de phase binaire)

NOTE : L'utilisation de ce module n'est pas destinée au grand public. Elle est réservée, en général, à un usage industriel/commercial seulement. Cet appareil émetteur-récepteur doit être installé professionnellement dans le produit final par Ingersoll-Rand et non par un tiers. Le module de la carte de communications AD400/AD402 de 900 MHz de Ingersoll Rand ne sera pas vendue à des tiers au détail, au grand public ou par correspondance. Lorsqu'il s'agit d'une réparation, l'émetteur-récepteur sera remplacé par un installateur professionnel.

Déclaration de la Commission fédérale des communications relative au brouillage

Cet équipement a été examiné et jugé conforme aux limites fixées pour un dispositif numérique de classe B, en vertu de la Section 15 des Règles de la CFC. Ces limites sont établies en vue de fournir une protection raisonnable contre tout brouillage dans une installation résidentielle. Cet équipement entraîne des usages et peut produire des radiofréquences; s'il n'est pas installé et utilisé selon les instructions, il peut causer du brouillage nuisible aux radiocommunications. Toutefois, il n'y a aucune garantie que le brouillage ne se produira pas dans une installation quelconque. Si cet équipement cause du brouillage au niveau de la réception d'un appareil radio ou d'une télévision, ce qu'on peut établir lorsqu'on met l'équipement en marche et qu'on le met en arrêt, on recommande à l'utilisateur de tenter de corriger ce brouillage

- Réorientez ou relocalisez l'antenne réceptrice.
- Augmentez la distance qui sépare l'équipement et le récepteur.
- Branchez l'équipement dans une prise de courant ou à un circuit différent de celui où se trouve branché le récepteur.
- Consultez le détaillant ou demandez de l'aide d'un technicien d'expérience en matière de radio et de télévision.

Ce dispositif est conforme à la partie 15 des règlements de la FCC. Le fonctionnement est assujetti aux deux conditions suivantes : (1) Le dispositif ne doit pas émettre d'interférences nuisibles, et (2) ce dispositif doit accepter toute les interférences reçues incluant celles pouvant nuire au fonctionnement.

Mise en garde CFC/IC

Tout changement ou toute modification qui n'a pas été expressément approuvé par la partie responsable de la conformité pourrait annuler le droit de l'utilisateur de faire fonctionner cet équipement.

Pour assurer la conformité avec les limites permises par la CFC/IC pour l'ensemble de la population/exposition non contrôlée, l'antenne (les antennes) utilisée(s) pour cet émetteur doit/doivent être installée(s) en vue d'assurer une distance d'au moins 20 cm (7,87 po) de toutes personnes et ne doit/doivent pas être colocalisée(s) ou ne pas fonctionner en concomitance avec toute autre antenne ou appareil émetteur..

Déclarations de Industrie Canada

Ce dispositif est conforme à la norme RSS d'Industrie Canada relative aux dispositifs exempts de licence.
Le fonctionnement est assujetti aux deux conditions suivantes : (1) ce dispositive ne doit pas occasionner du brouillage, et (2) ce dispositif doit accueillir tout brouillage y compris le brouillage qui risque d'entraîner un mauvais fonctionnement du dispositif.

En vertu des règlements d'Industrie Canada, cet émetteur radio ne peut fonctionner qu'avec une antenne d'un type et d'un gain maximum (ou moindre) approuvé par Industrie Canada pour ce modèle. Pour réduire tout risque d'interférence aux fréquences radioélectriques des autres utilisateurs, on devra choisir le type d'antenne et son gain de sorte que la puissance rayonnée isotrope équivalente (p.r.i.é.) n'est pas plus élevée que celle permise pour une communication optimale.

Cet émetteur radio (8053B-COMAD400V3) a été approuvé par Industry Canada pour fonctionner avec les types d'antennes répertoriés ci-dessous dont le gain maximum autorisé et l'impédance électrique requise pour chaque antenne sont indiqués.

Liste d'antennes approuvées

L'impédance électrique requise pour l'antenne est de 50 ohms.

Numéro de modèle

Antenne PCB avec gain maximal de 5,7 dBi

23530553	1	Antenne à distance, omni, mur/colonne, intérieur/extérieur
23530561	1	Antenne à distance, omni, plafond, intérieur
23530579	1	Antenne à distance, directionnelle, mur/colonne, intérieur/extérieur
23520587	1	Antenne à distance, bidirectionnelle, plafond, intérieur

L'usage des antennes, dont le gain est supérieur à celui du type d'antennes approuvé dans la liste, est strictement interdit avec cet appareil. Il est toutefois possible d'utiliser les antennes de même type dont le gain est égal ou inférieur. Voici des exemples :

- Une antenne panneau directionnelle dont le gain est égal ou inférieur à 8,5 dBi peut être utilisée avec ce module
- Une antenne omnidirectionnelle dont le gain est égal ou inférieur à 2,0 dBi peut être utilisée avec ce module

Pour assurer la conformité avec les limites permises par la CFC/IC pour l'ensemble de la population/exposition non contrôlée, l'antenne (les antennes) utilisée(s) pour cet émetteur doit/doivent être installée(s) en vue d'assurer une distance d'au moins 20 cm (7,87 po) de toutes personnes et ne doit/doivent pas être colocalisée(s) ou ne pas fonctionner en concomitance avec toute autre antenne ou appareil émetteur.

Customer Service

1-877-671-7011 www.allegion.com/us

ALLEGION™

© Allegion 2023
P516-127 FR online Rev. 05/23-I